VZDOLŽNI PREREZ 2 – 2

M. 1:25

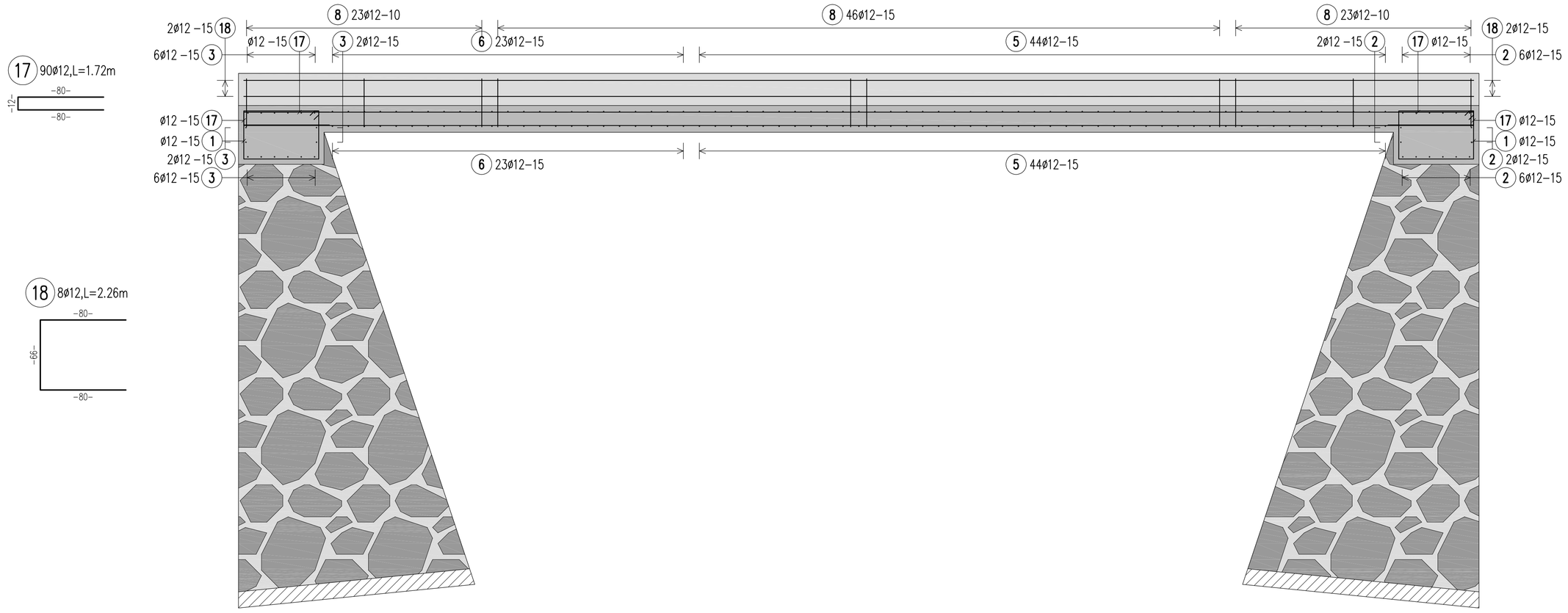

16 20ø16,L=11.50m

13 27ø12,L=11.50m

10 27ø20,L=11.50m

9 20ø28,L=12.00m

Palice po potrebi rezati na mestu vgradnje glede na opaž!

PREČNI PREREZ 1 – 1

M. 1:25

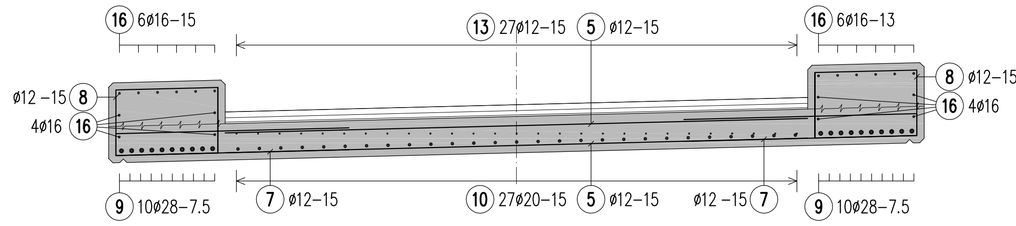

5 88ø12,L=4.00m

8 184ø12,L=2.75m

4 24ø12,L=2.02m

7 134ø12,L=3.35m

6 46ø12,L=4.95m i.M.

1 kom./m2

19 42ø12,L=0.97m

Pos.	-A-[m]	-L-[m]
2x6.1	5.90	5.90
2x6.2	5.81	5.81
2x6.3	5.73	5.73
2x6.4	5.64	5.64
2x6.5	5.55	5.55
2x6.6	5.47	5.47
2x6.7	5.38	5.38
2x6.8	5.30	5.30
2x6.9	5.21	5.21
2x6.10	5.12	5.12
2x6.11	5.04	5.04
2x6.12	4.95	4.95
2x6.13	4.86	4.86
2x6.14	4.78	4.78
2x6.15	4.69	4.69
2x6.16	4.60	4.60
2x6.17	4.52	4.52
2x6.18	4.43	4.43
2x6.19	4.35	4.35
2x6.20	4.26	4.26
2x6.21	4.17	4.17
2x6.22	4.09	4.09
2x6.23	4.00	4.00

KRIVLJENJE ARMATURE SIST EN 1992

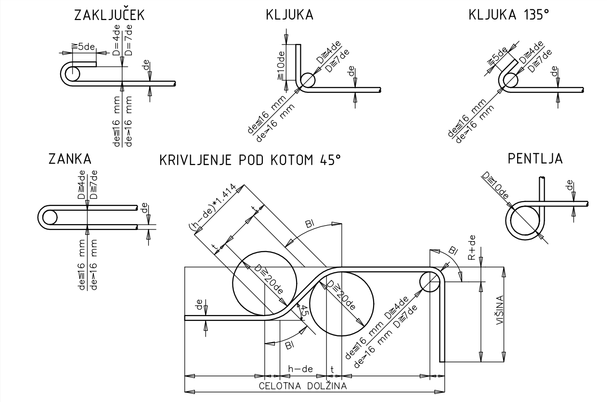

PALICNA ARMATURA Jeklo: S500S

Poz.	Kom	Fi	Dolzina	D12	D16	D20	D28
1	91	12	2.54	231.14			
2	16	12	5.50	88.00			
3	16	12	7.90	126.40			
4	24	12	2.02	48.48			
5	88	12	4.00	352.00			
6	46	12	4.95	227.70 srednja			
7	134	12	3.35	448.90			
8	184	12	2.75	506.00			
9	20	28	12.00				240.00
10	27	20	11.50			310.50	
11	8	20	2.56 srednja			20.48	
12	10	20	2.55 srednja			25.50	
13	27	12	11.50	310.50			
14	8	12	2.56	20.48 srednja			
15	10	12	2.55	25.50 srednja			
16	20	16	11.50		230.00		
17	90	12	1.72	154.80			
18	8	12	2.26	18.08			
19	42	12	0.97	40.74			
Skupna dolzina				2598.72	230.00	356.48	240.00
kg / m				D12 0.911	D16 1.621	D20 2.530	D28 4.958
kg / profil				2367.434	372.830	901.894	1189.920
Skupna teza (kg)				4832.078			

TLORIS VOZIŠČNE KONSTRUKCIJE

Armatura zgoraj

M. 1:50

15 10ø12,L=2.55m i.M.

Pos.	-A-[m]	-L-[m]
1x15.1	4.90	4.90
1x15.2	3.70	3.70
1x15.3	3.15	3.15
1x15.4	2.75	2.75
1x15.5	2.45	2.45
1x15.6	2.15	2.15
1x15.7	1.90	1.90
1x15.8	1.50	1.50
1x15.9	1.70	1.70
1x15.10	1.30	1.30

14 8ø12,L=2.56m i.M.

Pos.	-A-[m]	-L-[m]
1x14.1	4.70	4.70
1x14.2	3.45	3.45
1x14.3	2.90	2.90
1x14.4	2.50	2.50
1x14.5	2.15	2.15
1x14.6	1.85	1.85
1x14.7	1.55	1.55
1x14.8	1.35	1.35

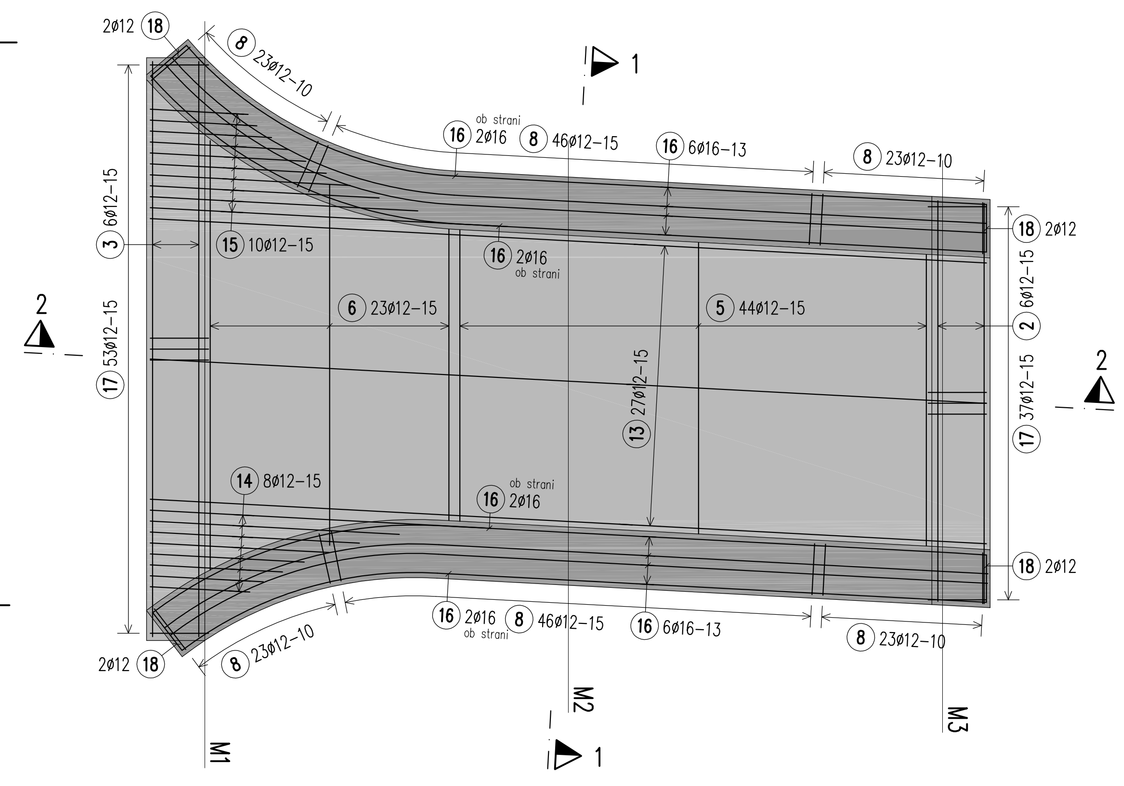

TLORIS VOZIŠČNE KONSTRUKCIJE

Armatura spodaj

M. 1:50

12 10ø20,L=2.55m i.M.

Pos.	-A-[m]	-L-[m]
1x12.1	4.90	4.90
1x12.2	3.70	3.70
1x12.3	3.15	3.15
1x12.4	2.75	2.75
1x12.5	2.45	2.45
1x12.6	2.15	2.15
1x12.7	1.90	1.90
1x12.8	1.70	1.70
1x12.9	1.50	1.50
1x12.10	1.30	1.30

11 8ø20,L=2.56m i.M.

Pos.	-A-[m]	-L-[m]
1x11.1	4.70	4.70
1x11.2	3.45	3.45
1x11.3	2.90	2.90
1x11.4	2.50	2.50
1x11.5	2.15	2.15
1x11.6	1.85	1.85
1x11.7	1.55	1.55
1x11.8	1.35	1.35

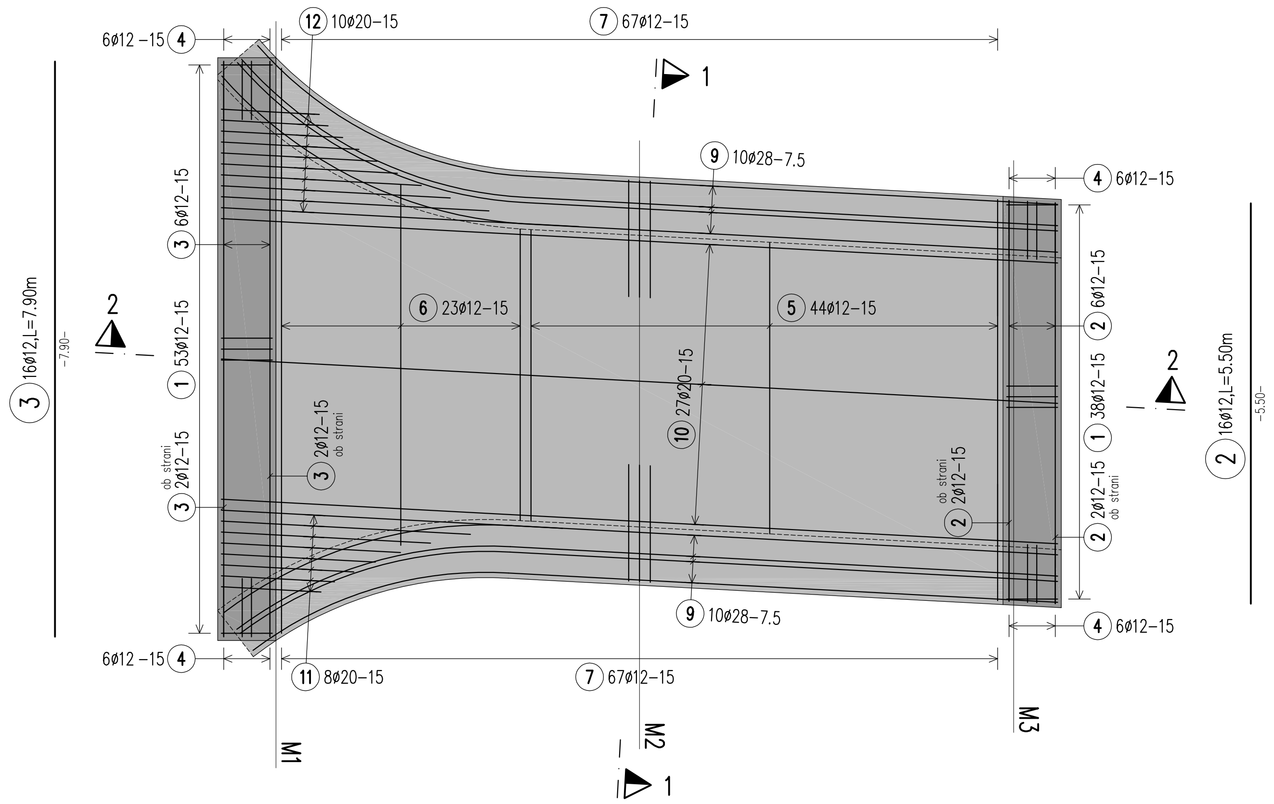

naročnik:	Občina Mislinja Šolska cesta 34 3282 Mislinja	št. projekta: 1112/25	datum: Februar 2026
		št. načrta: –	merilo: 1: 50, 25
izvajalec:	Inženirska storitev biro, d.o.o. Glavni trg 17/b, 2000 Maribor	stra CC: 2141	
		objekt:	Sanacija lokalne ceste Zg. Dovže-Jerlekina seča - Turičnik ložnek ob Dovžanki - faza
id. številka:	IZS 0438	cesta:	LC 261111
podizvajalec:		odsek:	–
		faza:	PZI
		opis nal.:	ARMATURNI NAČRT MOSTU M4

	ime in priimek	podpis
vodja projekta	M. Krajnc dipl.inž.gr.	
ident. št. IZS	IZS G-0584	
odg. projektant	M. Krajnc dipl.inž.gr.	
ident. št. IZS	IZS G-4691	
sodelal:	M. Strafela gr.teh.	

št. odseka	arhivska številka / faza/objekt
...	...
šifra nal.	črtna koda arhiva
G.2714	
št. priloge:	G.66
avtor nal.:	ISB d.o.o., Maribor
id. št. nal.:	1112/25-G.66

h/w = 70.7 / 118.9 (0.84m2)